SECU

NR. RE05001001
DATE: 25/01/2006

SecuProducts BV
Art.nr.:2510.015.02 / 03
SecuMax Garagedeurbeveiliging Sectionaal

Versie mont.hand.: 002
juli 2016

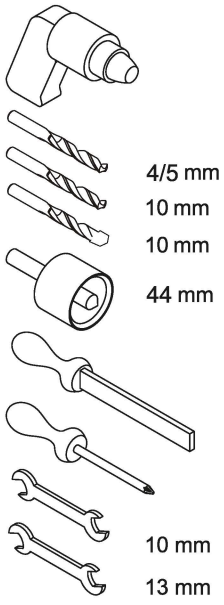

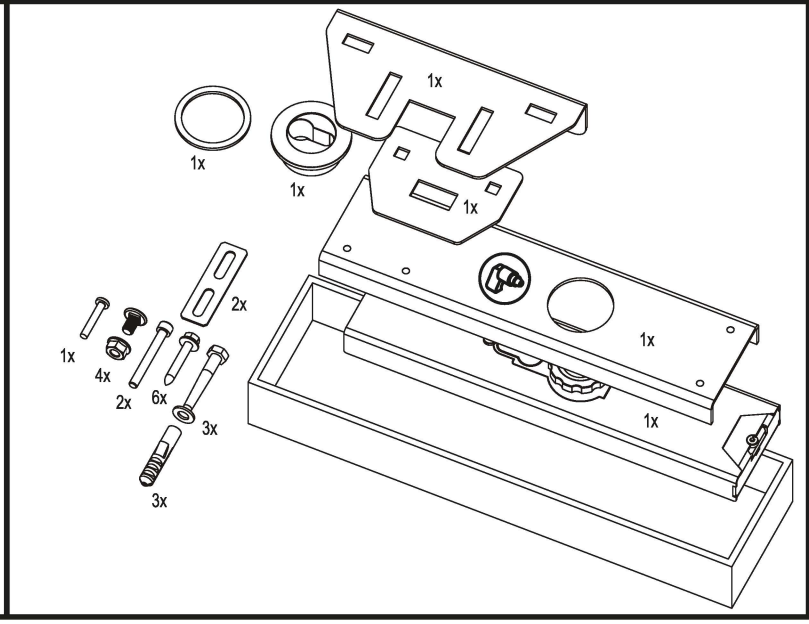

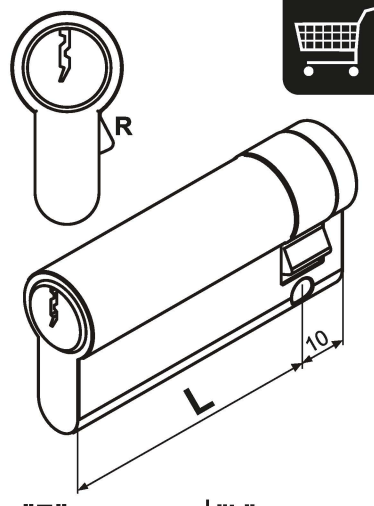

"T"	"L"
33,5 - 38,5 mm	50 mm
38,5 - 43,5 mm	55 mm

1

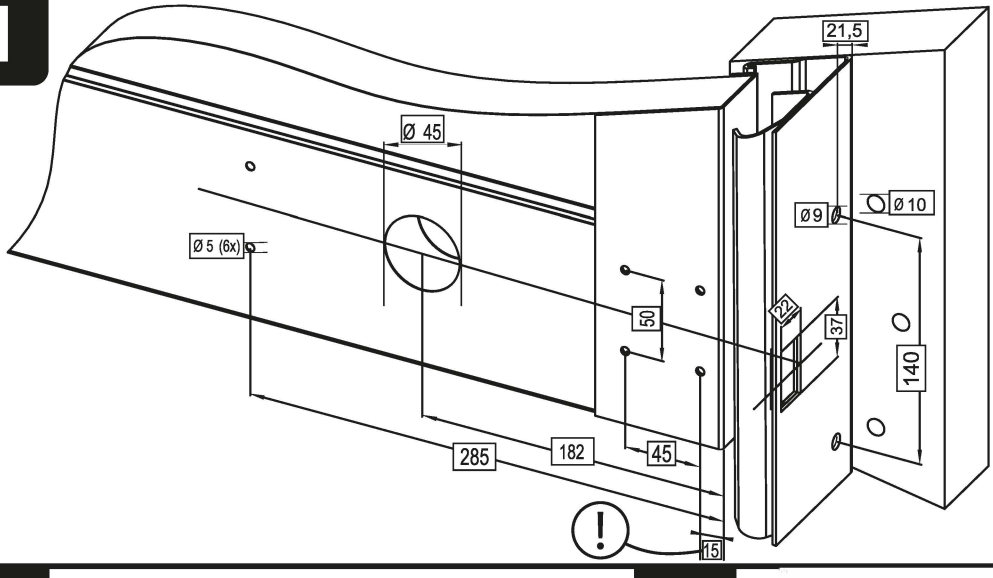

2

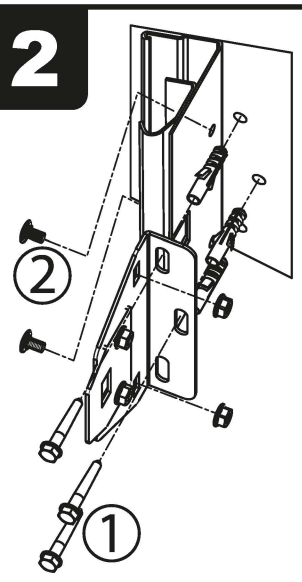

3

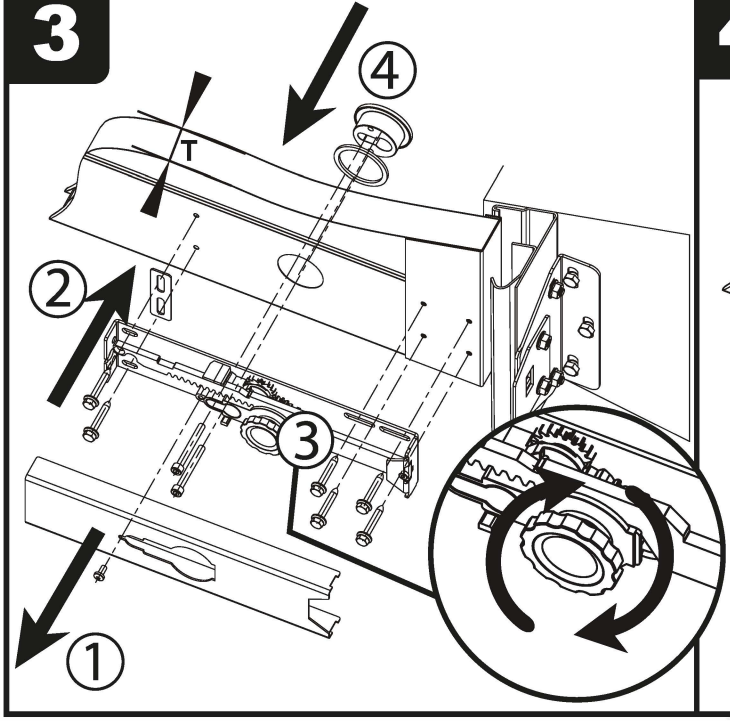

4

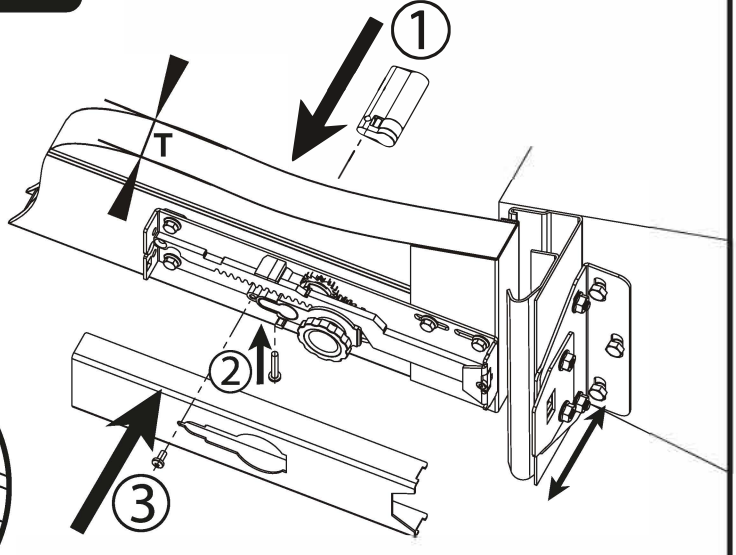

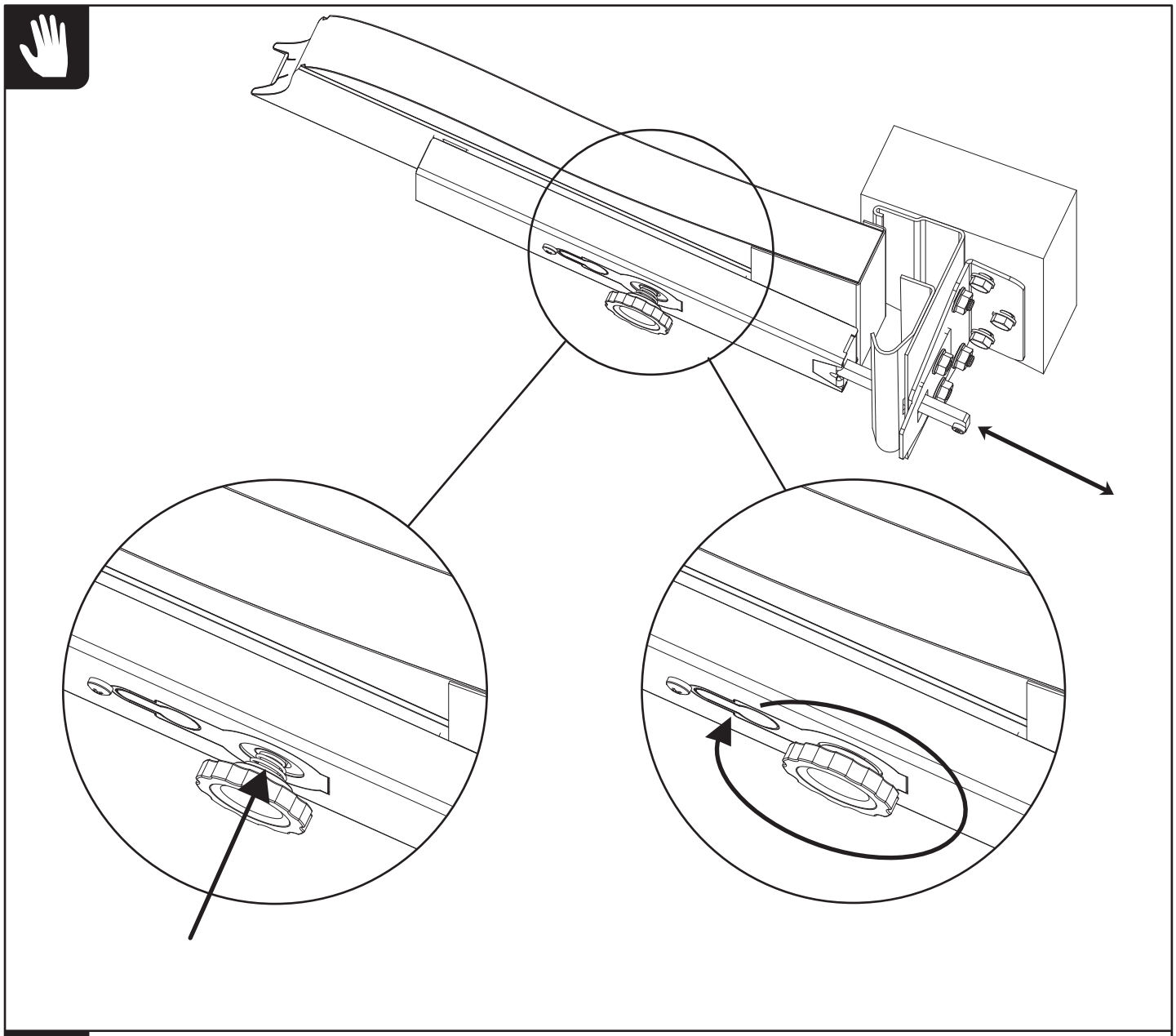

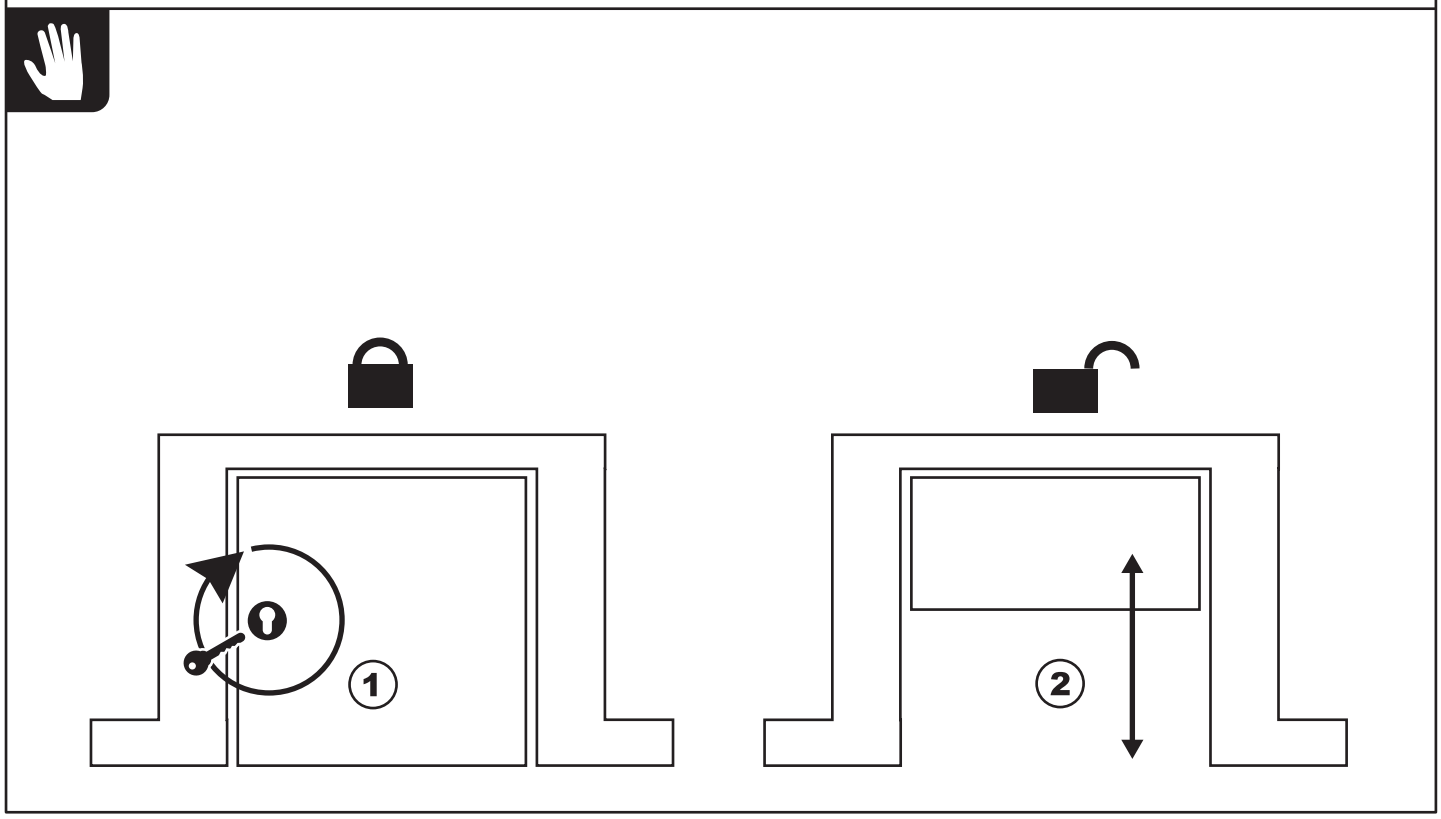
1
2